第16回川崎ケーブルテレビ杯新人戦サッカー大会《麻生地区予選》順位決定戦

上位トーナメント

第1位	第2位	第3位	第4位
FCパーシモン（O）	はるひ野BSC	FCパーシモン（W）	バオムFC川崎

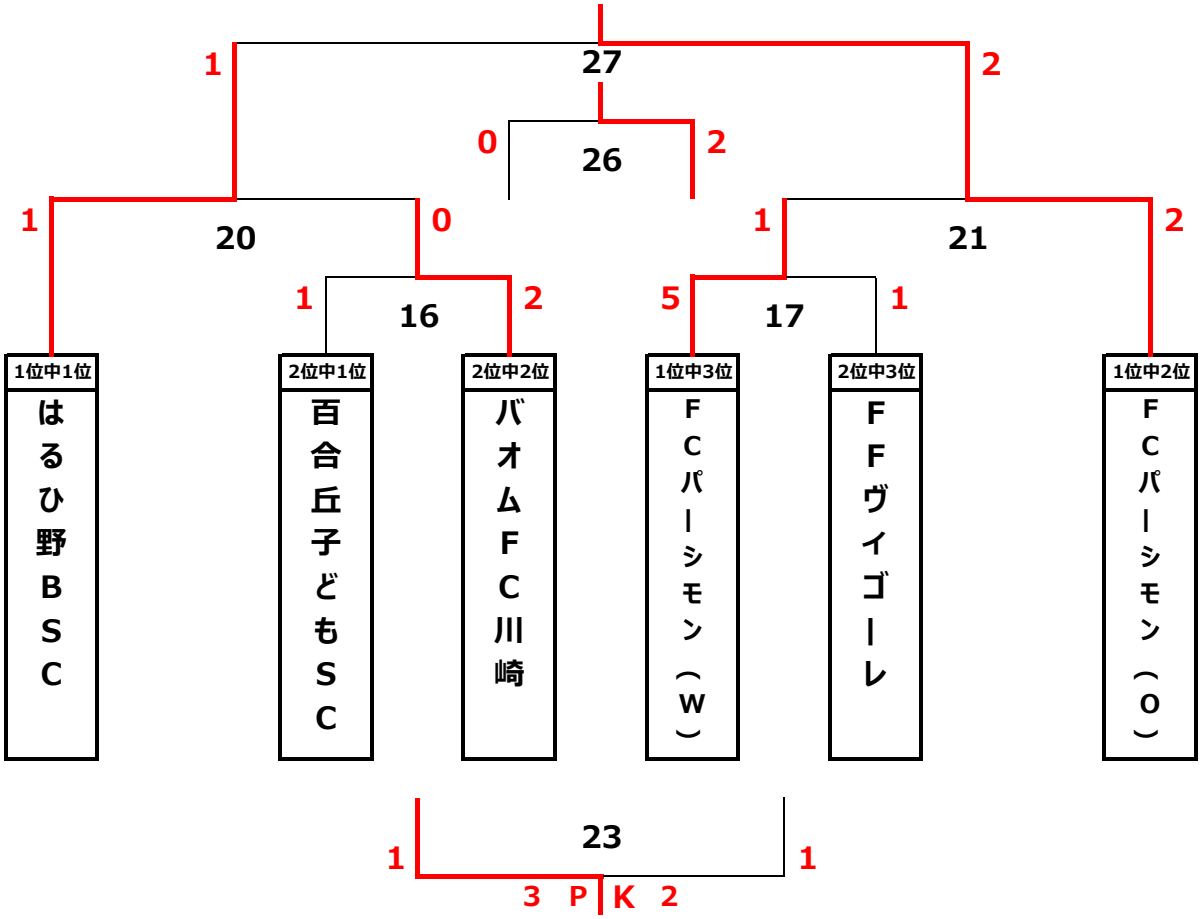
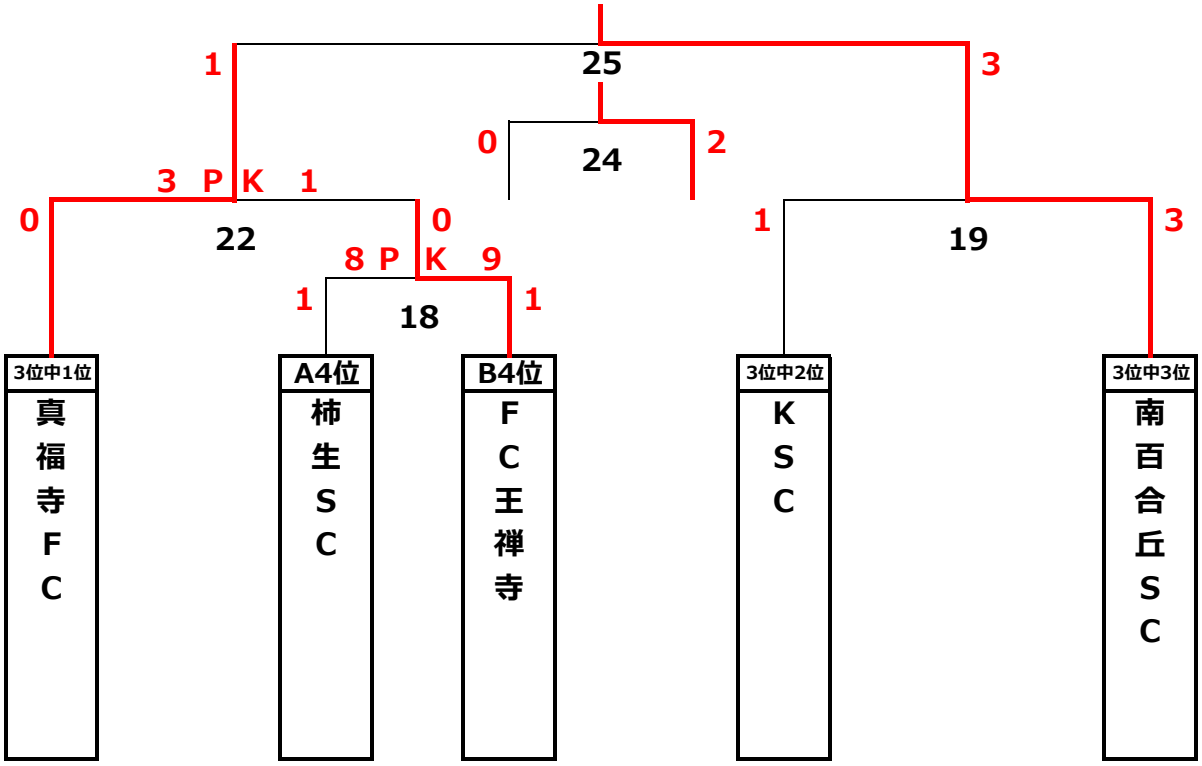
下位トーナメント